型式			色温度(K)	演色性	定格光束	消費効率	配光角
白　N9.5	黒　N1.0	ｼﾙﾊﾞｰ					
BAD-BC3-2728W	BAD-BC3-2728B	BAD-BC3-2728S	2700K 電球色	Ra85	490lm	37.7lm/w	28°
BAD-BC3-2740W	BAD-BC3-2740B	BAD-BC3-2740S			459lm	35.3lm/w	40°
BAD-BC3-2750W	BAD-BC3-2750B	BAD-BC3-2750S			433lm	33.3lm/w	50°
BAD-BC3-4028W	BAD-BC3-4028B	BAD-BC3-4028S	4000K ﾅﾁｭﾗﾙﾎﾜｲﾄ		569lm	43.8lm/w	28°
BAD-BC3-4040W	BAD-BC3-4040B	BAD-BC3-4034S			532lm	41.0lm/w	40°
BAD-BC3-4050W	BAD-BC3-4050B	BAD-BC3-4050S			502lm	38.7lm/w	50°

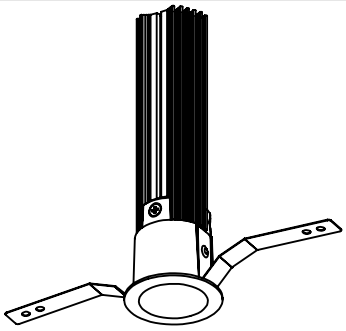

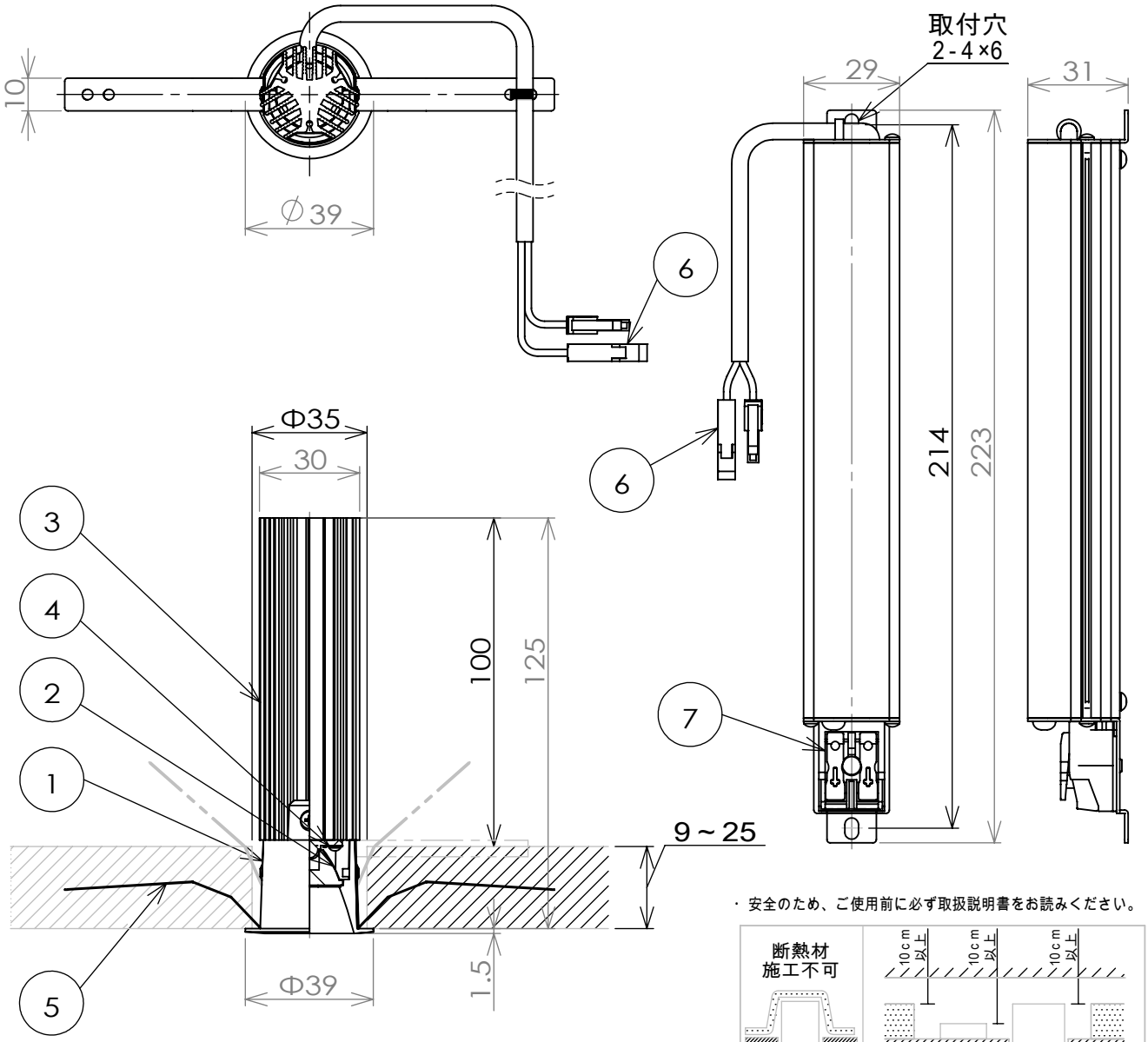

・安全のため、ご使用前に必ず取扱説明書をお読みください。

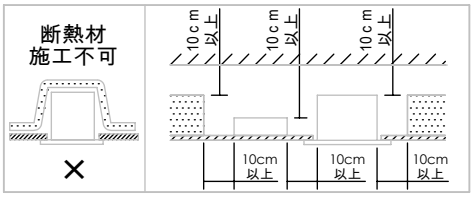

入力電圧(V)	入力電流(A)	入力容量(VA)	消費電力(W)
100	0.21	21	13

部番	名称	材質・仕様	処理	個数
1	ﾌﾗﾝｼﾞ	ｱﾙﾐﾀﾞｲｶｽﾄ	別表参照	1
2	LEDﾚﾝｽﾞ	PMMA		1
3	放熱ﾌｨﾝ	ｱﾙﾐ	黒ｱﾙﾏｲﾄ	1
4	LED	別表参照		1
5	取付バネ	ｽﾃﾝﾚｽ		2
6	送り端子	15A2P		1
7	ｺﾈｸﾀｰ	樹脂		4

特記事項

定格電圧：(V) 100	型式・品名：BAD-BC3
器具質量：(kg) 0.27	名称：35Φベースダウン(位相調光)
単位：mm	BLUEWAVE TECHNOLOGIES
尺度：1:2	

2014.12.12　BAD-BC3_si　第三角法　A4　ブルーウェーブテクノロジーズ株式会社