型式 白 N9.5	型式 黒 N1.0	型式 シルバー 多彩ビリューシア メタフィール100FNシルバー	色温度(K)	演色性	定格光束	消費効率	配光角
BA2D-AC6-2715-CRWT	BA2D-AC6-2715-CRBT	BA2D-AC6-2715-CRST	2700K	Ra80	775 lm	51.7 lm/ W	15°
BA2D-AC6-2723-CRWT	BA2D-AC6-2723-CRBT	BA2D-AC6-2723-CRST			983 lm	65.5 lm/ W	23°
BA2D-AC6-2732-CRWT	BA2D-AC6-2732-CRBT	BA2D-AC6-2732-CRST			965 lm	64.3 lm/ W	32°
BA2D-AC6-3015-CRWT	BA2D-AC6-3015-CRBT	BA2D-AC6-3015-CRST	3000K		791 lm	52.7 lm/ W	15°
BA2D-AC6-3023-CRWT	BA2D-AC6-3023-CRBT	BA2D-AC6-3023-CRST			1003 lm	66.9 lm/ W	23°
BA2D-AC6-3032-CRWT	BA2D-AC6-3032-CRBT	BA2D-AC6-3032-CRST			984 lm	65.6 lm/ W	32°
BA2D-AC6-3515-CRWT	BA2D-AC6-3515-CRBT	BA2D-AC6-3515-CRST	3500K		829 lm	55.3 lm/ W	15°
BA2D-AC6-3523-CRWT	BA2D-AC6-3523-CRBT	BA2D-AC6-3523-CRST			1052 lm	70.1 lm/ W	23°
BA2D-AC6-3532-CRWT	BA2D-AC6-3532-CRBT	BA2D-AC6-3532-CRST			1033 lm	68.9 lm/ W	32°
BA2D-AC6-4015-CRWT	BA2D-AC6-4015-CRBT	BA2D-AC6-4015-CRST	4000K		853 lm	56.9 lm/ W	15°
BA2D-AC6-4023-CRWT	BA2D-AC6-4023-CRBT	BA2D-AC6-4023-CRST			1081 lm	72.1 lm/ W	23°
BA2D-AC6-4032-CRWT	BA2D-AC6-4032-CRBT	BA2D-AC6-4032-CRST			1062 lm	70.8 lm/ W	32°
BA2D-AC6-5015-CRWT	BA2D-AC6-5015-CRBT	BA2D-AC6-5015-CRST	5000K		876 lm	58.4 lm/ W	15°
BA2D-AC6-5023-CRWT	BA2D-AC6-5023-CRBT	BA2D-AC6-5023-CRST			1111 lm	74.1 lm/ W	23°
BA2D-AC6-5032-CRWT	BA2D-AC6-5032-CRBT	BA2D-AC6-5032-CRST			1090 lm	72.6 lm/ W	32°

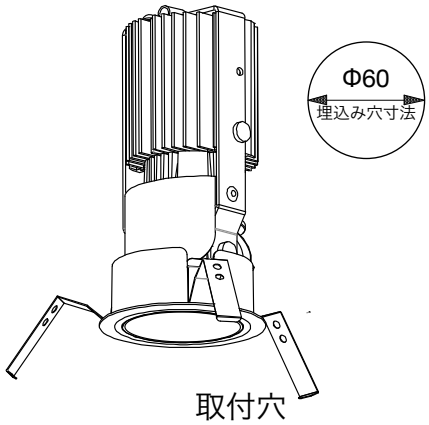

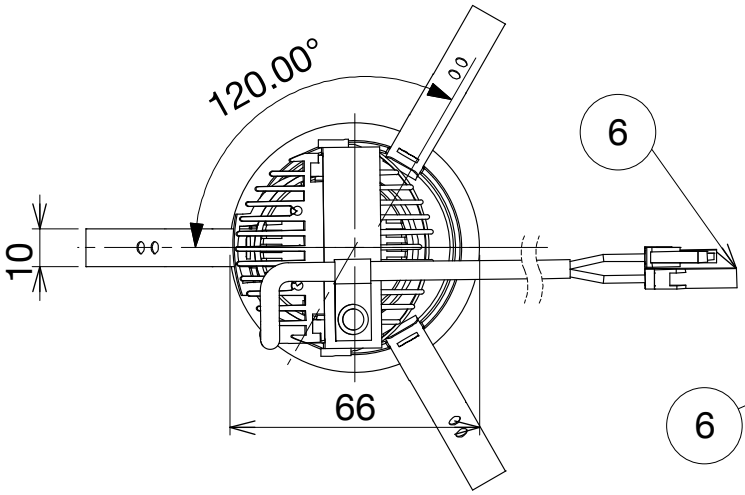

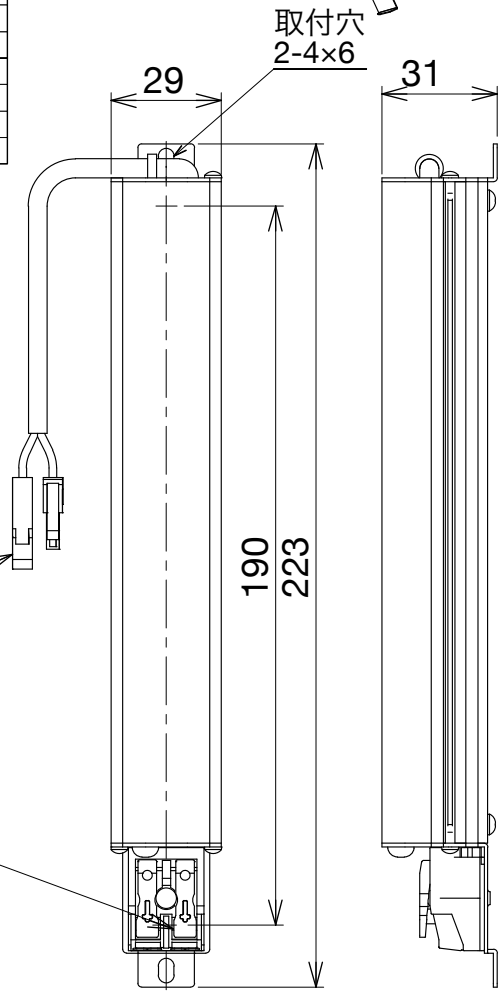

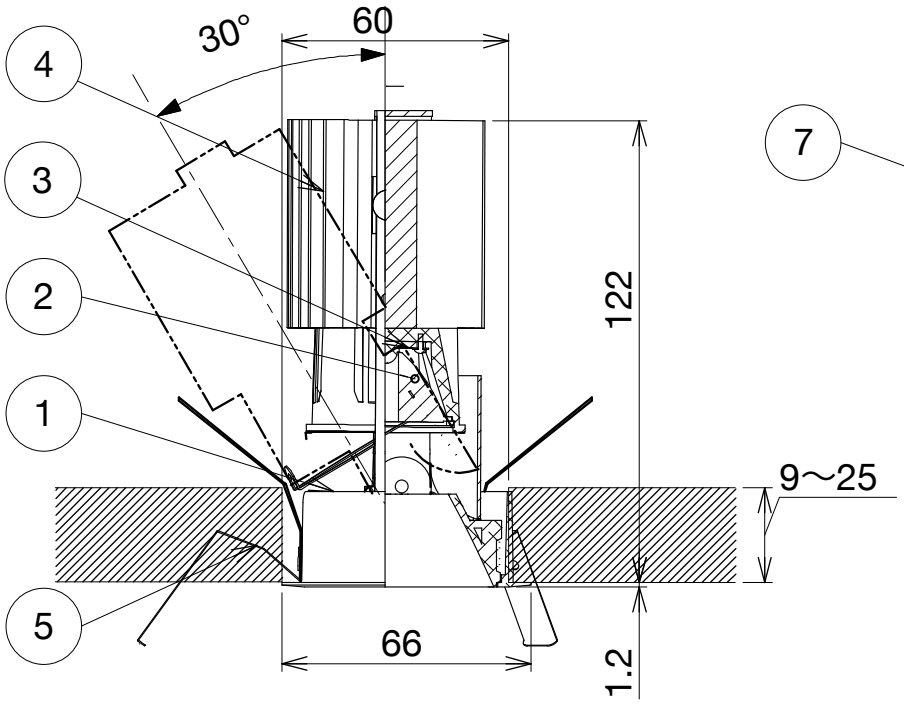

・安全のため、ご使用前に必ず取扱説明書をお読みください。

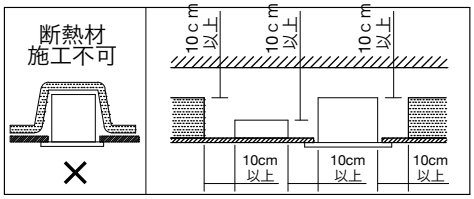

入力電圧(V)	入力電流(A)	入力容量(VA)	消費電力（W）
100	0.28	28	15

部番	名称	材質・仕様	処理	個数
1	ﾌﾗﾝｼﾞ	ｱﾙﾐﾀﾞｲｶｽﾄ	別表参照	1
2	LEDﾚﾝｽﾞ	PMMA		1
3	LED	別表参照		1
4	放熱ﾌｨﾝ	ｱﾙﾐ	黒	1
5	取付ﾊﾞﾈ	ｽﾃﾝﾚｽ		3
6	ｺﾈｸﾀｰ	樹脂		1
7	送り端子	15A2P		4

特記事項

定格電圧：（V） 100

器具質量：（kg） 0.45

単位： mm

尺度：1:2

型式・品名： BA2D-AC6-○○△△-CR(WT/BT/ST)

名称： ６０Φｱｼﾞｬｽﾀﾌﾞﾙﾀﾞｳﾝﾗｲﾄ（位相調光）

BLUEWAVE TECHNOLOGIES

2019.05.29 BA2D-AC6-○○△△-CR(WT/BT/ST) 第三角法 A4

ﾌﾞﾙｰｳｪｰﾌﾞﾃｸﾉﾛｼﾞｰｽﾞ株式会社